Deurladder

-Mercedes Sprinter H2
-Volkswagen LT H2

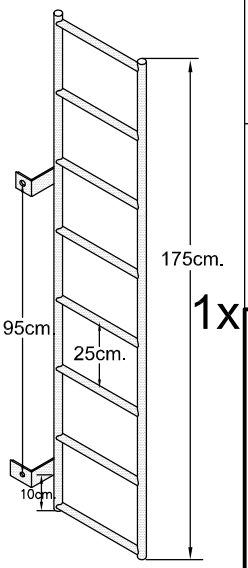

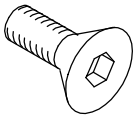

2x

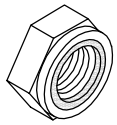

2x

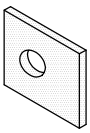

1x

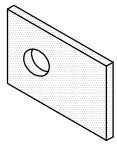

1x

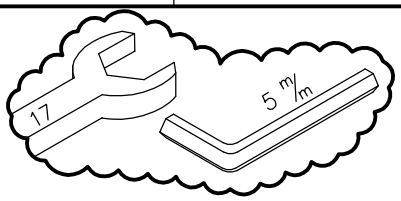

KING PING
www.king-ping.nl
Email: info@king-ping.nl

–Bij onduidelijkheden raadpleeg uw leverancier!
–Might this not be clear, please contact your supplier!
–Bei eventuellen Unklarheiten, bitten wir Sie mit Ihren Lieferanten Kontakt aufzunehmen!
–Pour plus de renseignements consultez votre fournisseur!

1

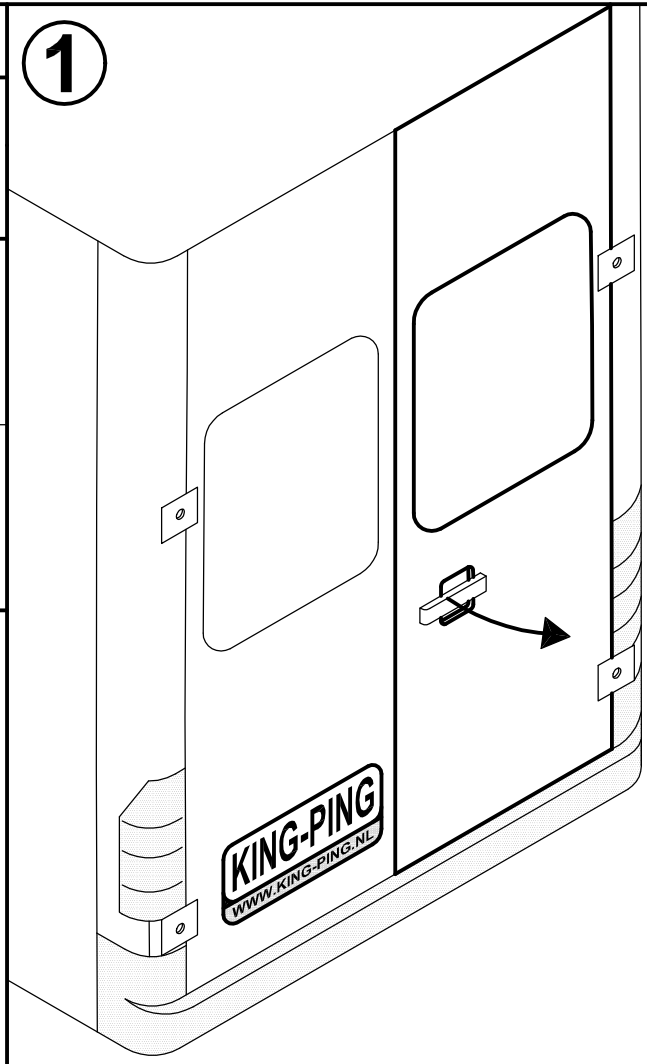

2

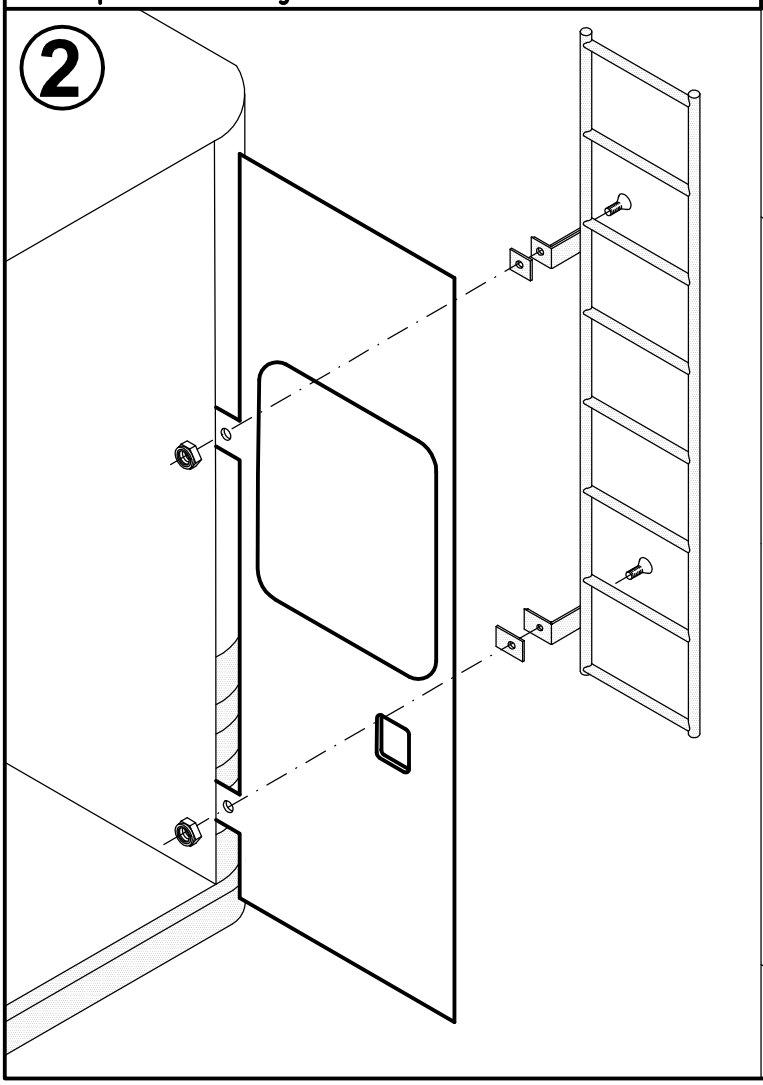

3

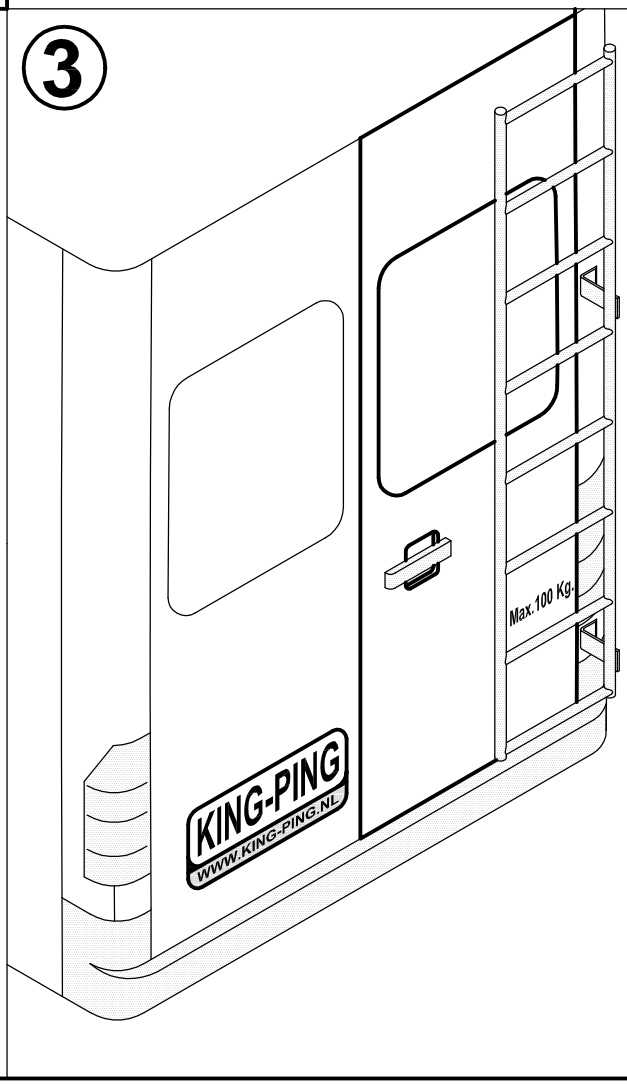

08/2003 ACCSD03/1