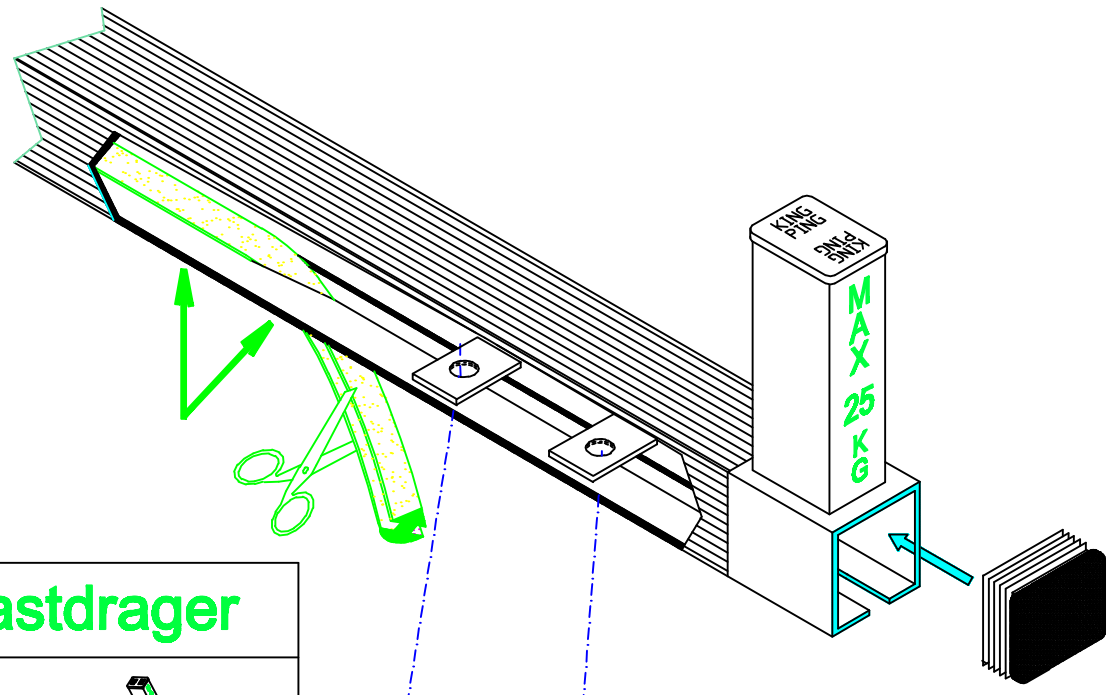

1x Lastdrager

1x	
2x (S)	2x
2x	2x
4x (M8x20)	2x (M8x20)
4x (M8)	2x (M8)
4x (3xD M8)	2x
4x (M8)	1x
2x (6 Nm, M6x40)	2x (M6)
2x (3xD M6)	2x

KING PING
www.kingping.nl
Email: info@kingping.nl

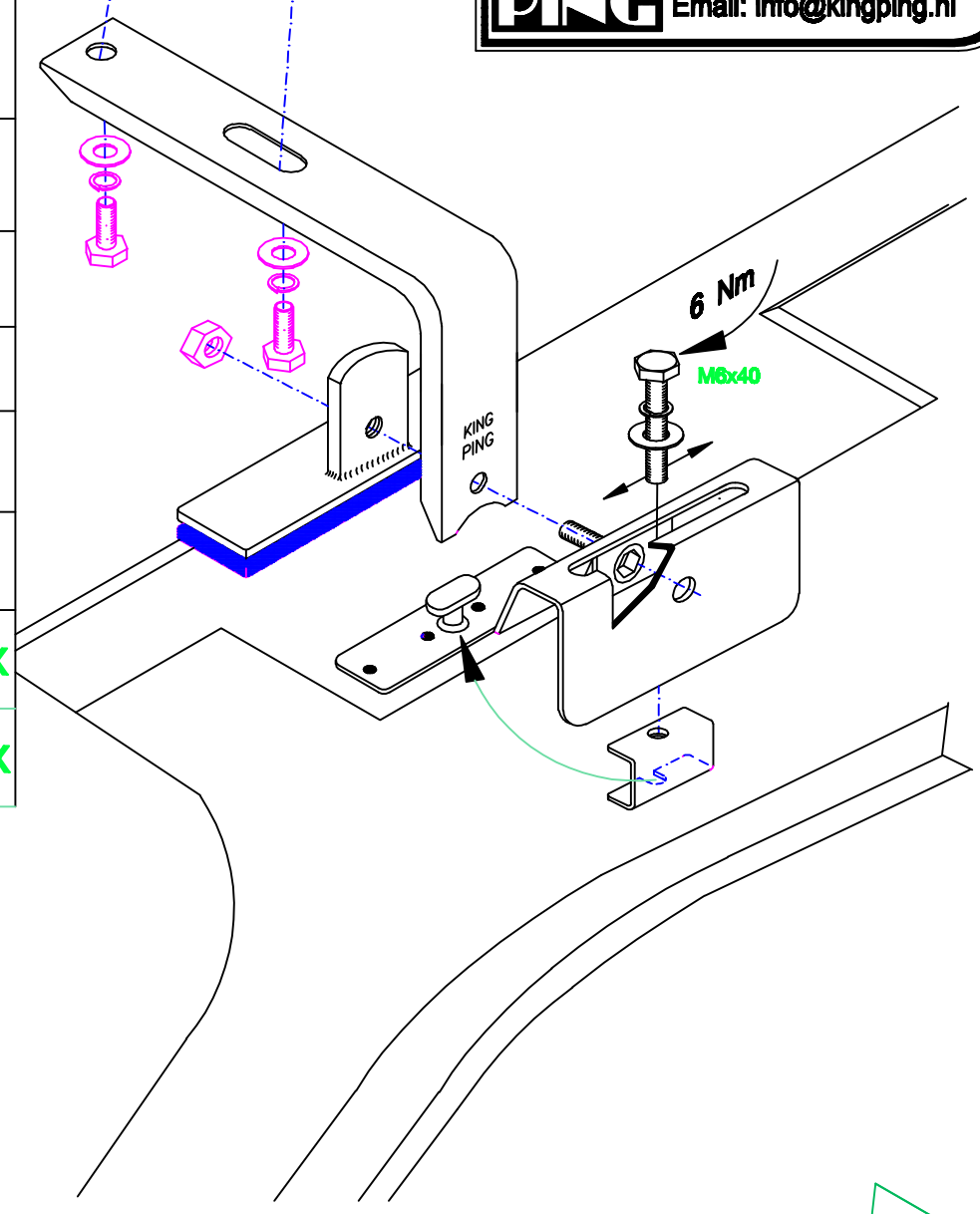

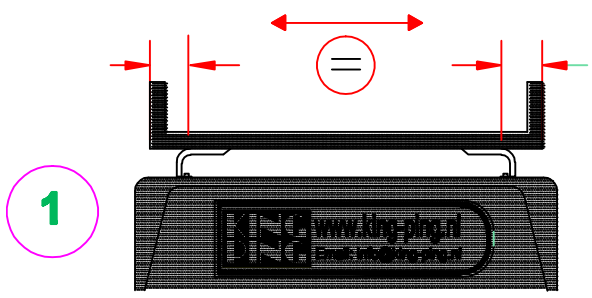

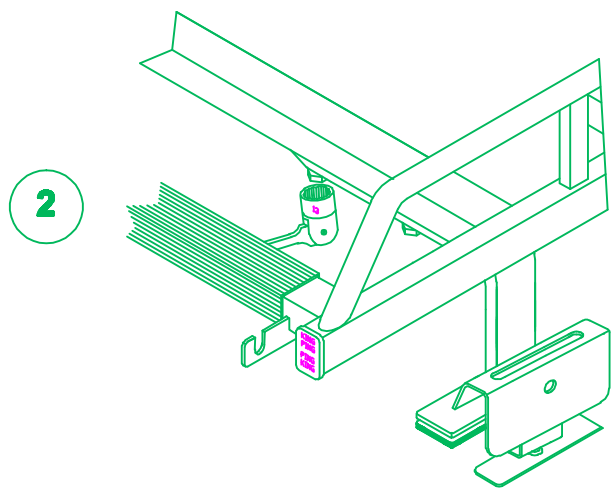

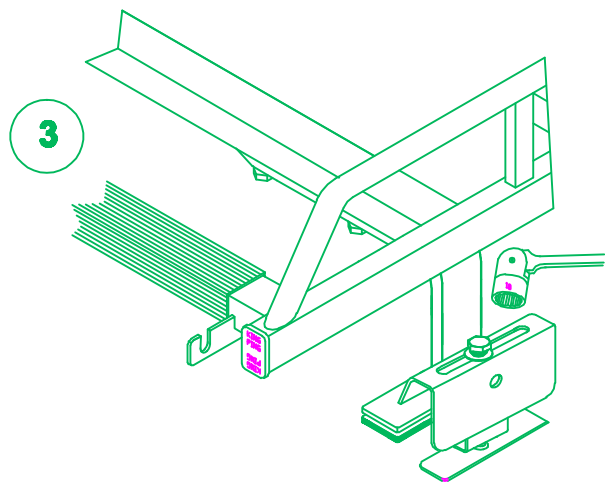

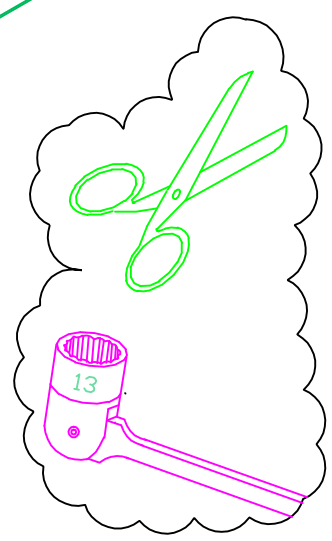

–Bij onduidelijkheden raadpleeg uw leverancier!
–Might this not be clear, please contact your supplier!
–Bei eventuellen Unklarheiten, bitten wir Sie mit Ihren Lieferanten Kontakt aufzunehmen!
–Pour plus de renseignements consultez votre fournisseur!

11/2015 ACCLD????T